LANTERNES pour CYCLES & AUTOMOBILES

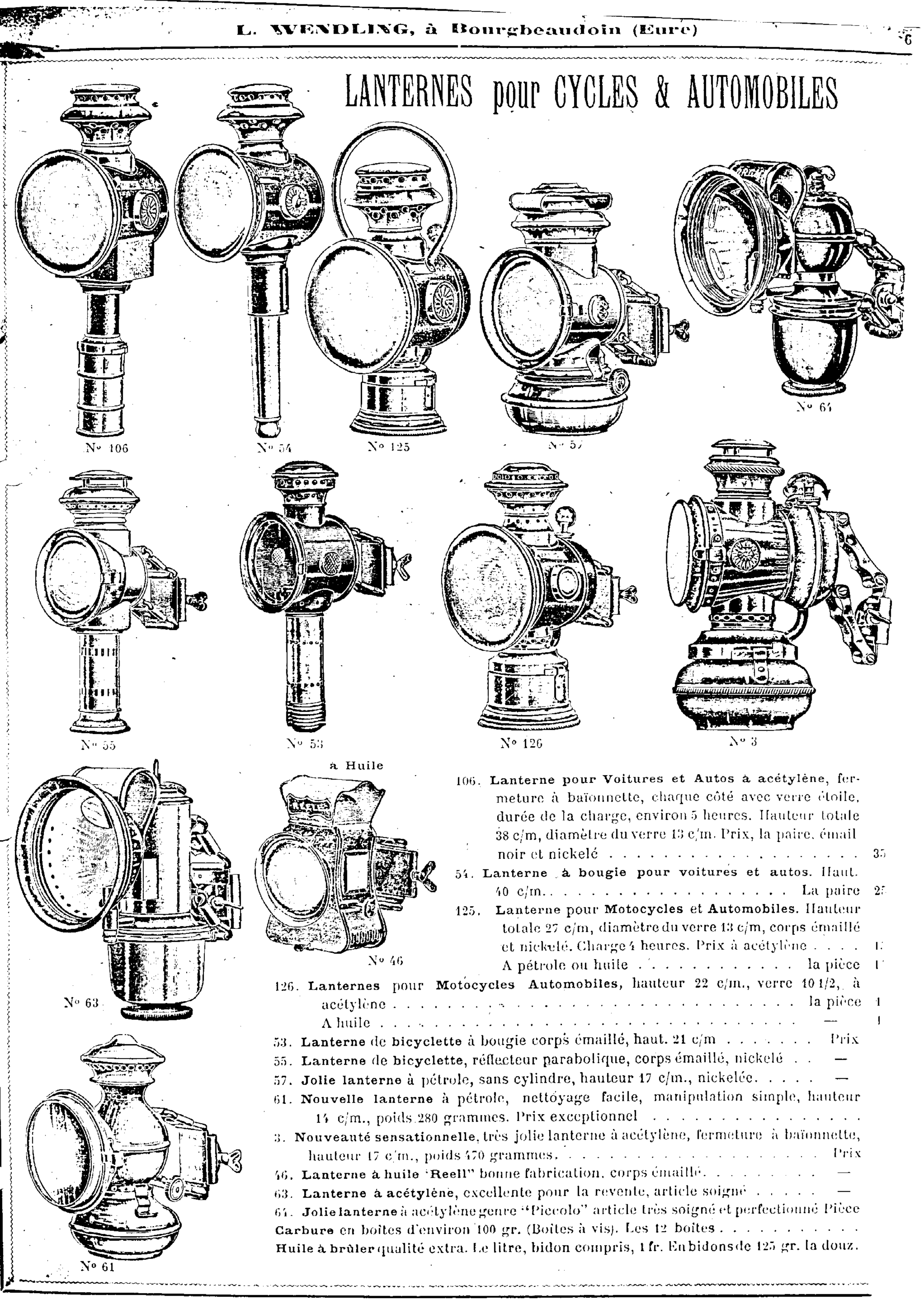

106. **Lanterne pour Voitures et Autos à acétylène**, fermeture à baïonnette, chaque côté avec verre étoile, durée de la charge, environ 5 heures. Hauteur totale 38 c/m, diamètre du verre 13 c/m. Prix, la paire, émail noir et nickelé 35

54. **Lanterne à bougie pour voitures et autos.** Haut. 40 c/m. . . . . La paire 25

125. **Lanterne pour Motocycles et Automobiles.** Hauteur totale 27 c/m, diamètre du verre 13 c/m, corps émaillé et nickelé. Charge 4 heures. Prix à acétylène 1
A pétrole ou huile . . . . . la pièce 1

126. **Lanternes pour Motocycles Automobiles**, hauteur 22 c/m., verre 10 1/2, à acétylène . . . . . la pièce 1
A huile . . . . . — 1

53. **Lanterne de bicyclette** à bougie corps émaillé, haut. 21 c/m . . . . . Prix

55. **Lanterne de bicyclette**, réflecteur parabolique, corps émaillé, nickelé . . —

57. **Jolie lanterne** à pétrole, sans cylindre, hauteur 17 c/m., nickelée. . . . . —

61. **Nouvelle lanterne** à pétrole, nettoyage facile, manipulation simple, hauteur 14 c/m., poids 280 grammes. Prix exceptionnel . . . . . .

3. **Nouveauté sensationnelle**, très jolie lanterne à acétylène, fermeture à baïonnette, hauteur 17 c/m., poids 470 grammes. . . . . Prix

46. **Lanterne à huile "Reell"** bonne fabrication, corps émaillé. . . . . —

63. **Lanterne à acétylène**, excellente pour la revente, article soigné . . . . . —

64. **Jolie lanterne** à acétylène genre "Piccolo" article très soigné et perfectionné Pièce

Carbure en boîtes d'environ 100 gr. (Boîtes à vis). Les 12 boîtes . . . . . .

Huile à brûler qualité extra. Le litre, bidon compris, 1 fr. En bidons de 125 gr. la douz.

3916

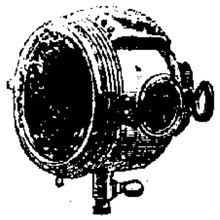

3914-3915

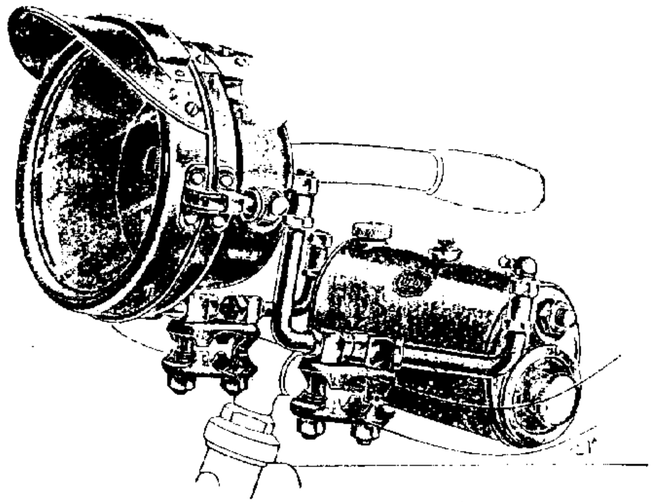

3901-3902-3905

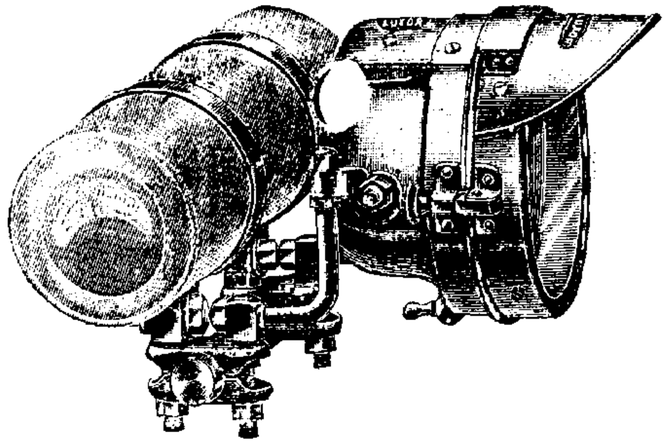

3908-3909-3910

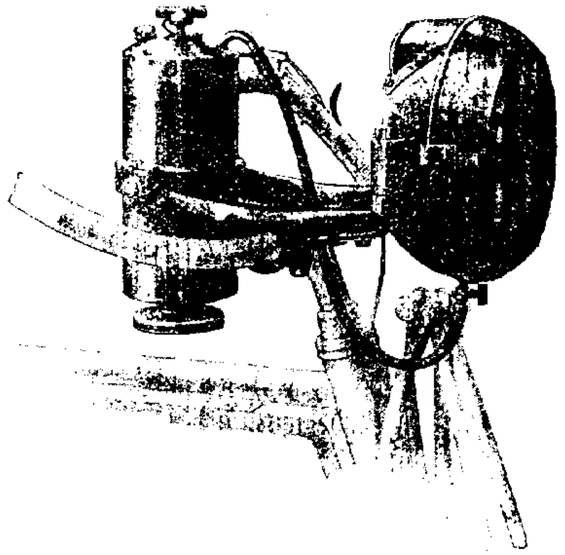

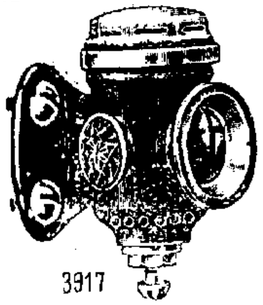

3917

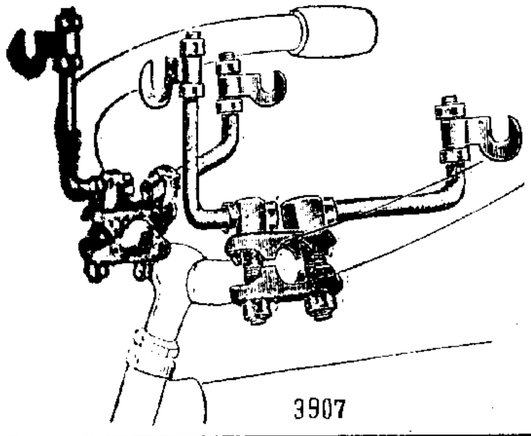

3907

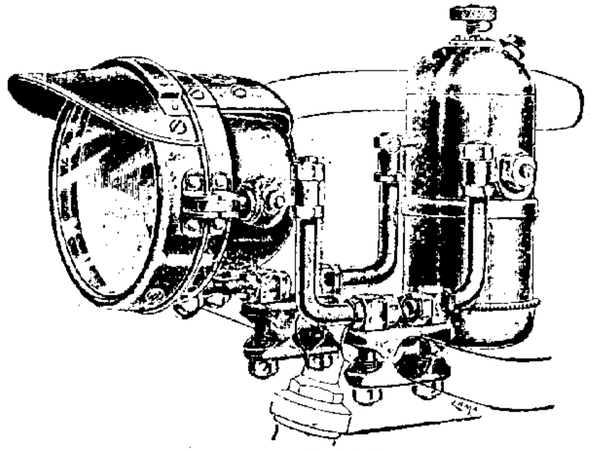

3903-3904-3906

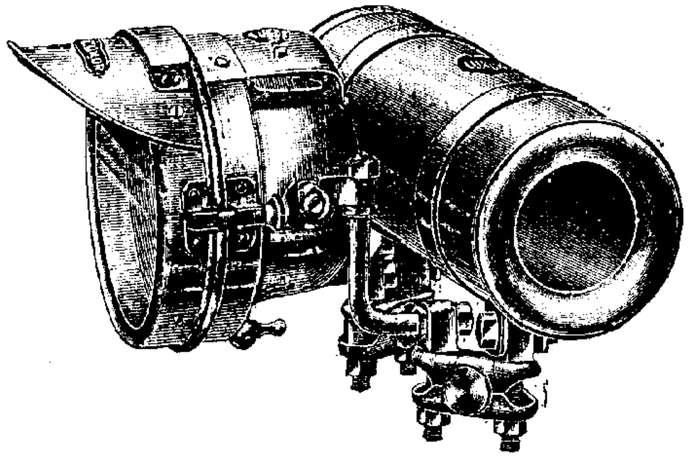

3911-3912-3913

3919

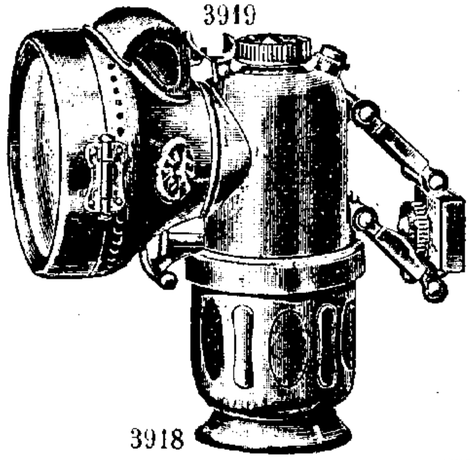

3918

		cuivre poli	cuivre nickelé	émail et nickel
3901	**Groupe "Luxor"** n° 1, cuivre oxydé noir avec parties nickelées. Diamètre 160 m/m., miroir Mangin, charnières rattrape-jeu. Générateur horizontal. Durée d'éclairage 4 h. 1/2		195 »	195 »
3902	**Face "Luxor"** seule, n° 1. Diamètre 160 m/m. Miroir Miroir Mangin Cuivre oxydé noir, porte nickel ou tout nickel.		110 »	110 »
3903	**Groupe "Luxor"** n° 2 cuivre oxydé noir, parties nickelées ou tout nickel. Diamètre 130 m/m Miroir Mangin, charnières rattrape-jeu. Générateur vertical. Durée d'éclairage 4 heures		150 »	150 »
3904	**Face "Luxor"** seule, n° 2 Diamètre 130 m/m. Miroir Mangin, cuivre oxydé noir, porte-nickel, ou tout nickel . .		85 »	85 »
3905	**Générateur "Luxor"** horizontal noir et nickel ou tout nickel		80 »	80 »
3906	**Générateur "Luxor"** vertical, noir et nickel ou tout nickel.		53 »	53 »
3907	**Dispositif de fourche** vernie s'adaptant sur toute forme de guidon.			30 »
3908	**Groupe "Luxor"** n° 10, avec collier support de bouteille et face du groupe 3907. Diamètre 160 m/m		140 »	140 »
3909	**Groupe "Luxor"** n° 11, avec collier support de bouteille et face du groupe 3903. Diamètre 130 m/m.		115 »	115 »

Nos		cuivre poli	cuivre nickelé	émail et nickel
3910	**Dispositif seul** avec colliers, support bouteille.		30 »	30 »
3911	**Groupe "Luxor"** n° 12, avec enveloppe de bouteille et face du groupe 3901. Diamètre 160 m/m		195 »	195 »
3912	**Groupe "Luxor"** n° 13, avec enveloppe de bouteille et face du groupe 3903. Diamètre 130 m/m		170 »	170 »
3913	**Dispositif seul** avec enveloppe de bouteille.		85 »	85 »
3914	**Lanterne "Luxor"** arrière à acétylène pour moto ou cyclecars. . . . . *La pièce.*		18 »	18 »
3915	**Lanternes "Luxor"** avant à acétylène pr cyclecar. *La paire.*		36 »	36 »
3916	**Lanterne acétylène** arrière. Série 323. S'adapte instantanément sur les garde-boue de moto	25 »	27 »	
3917	**Lanterne acétylène** PH Série 50 *pour fixer à l'AR des motos* sur la plaque de police Verre rouge de 22 m/m. à facette, cabochon blanc de 19 m/m. pour éclairage du n° . Débit 3 litres 1/2			12 75
3918	**Groupe pour cycle à moteur** 110 **Chief ain.** Hauteur 170 m/m Poids 900 grs. Réflecteur circulaire en aluminium. Lentille optique éclairant à 100 mètres. Donnant 5 heures d'éclairage			78 »
3919	**Groupe moto "Union"** phare 175 m/m glace cannelée système optique Vega avec générateur 400 gr. . . *La pièce.*		200 »	

HAUSSE PROVISOIRE : 15 % sur nos 3901 à 3915 ; 30 % sur nos 3917 et 3918.